BQCr / BQAr 180

DIMENSIONI DI INGOMBRO - *OVERALL DIMENSIONS* Dimensions [mm]

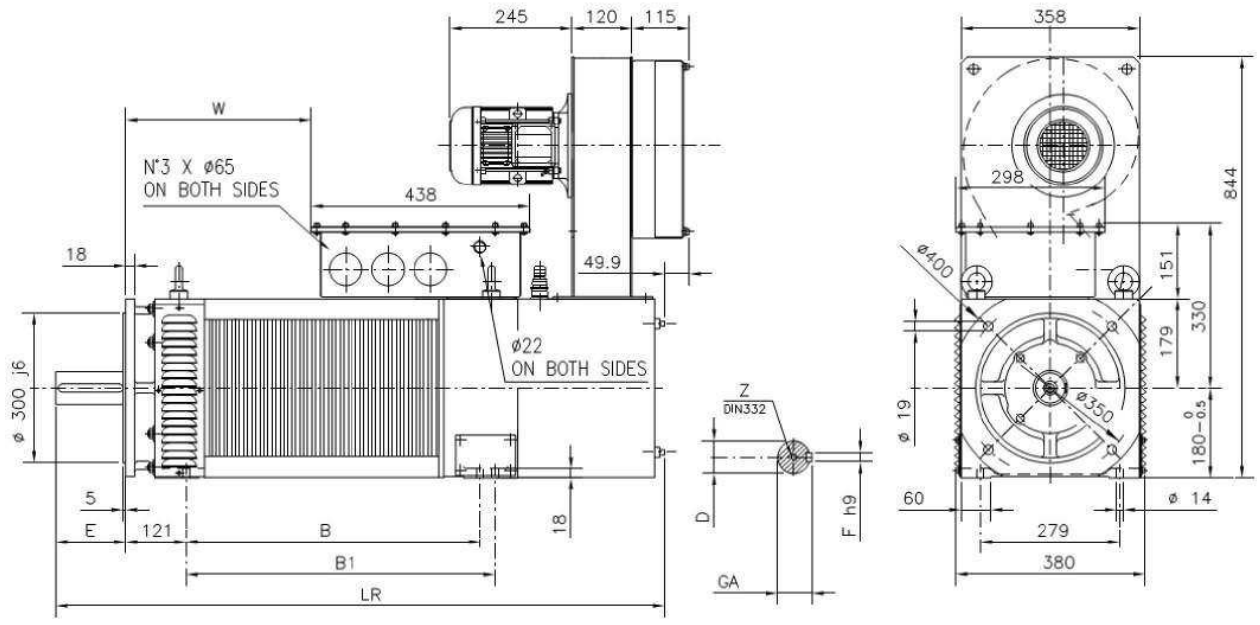

Size	B	B1	D	E	F	GA	LR	LR1	W	Z
180S	400	430	60 m6	140	18	64	1030	200 2)	182	M20
180SM	460	490	65 m6			69	1090		242	
180M	520	550					1150		302	
180L	590	620					1220		372	
180P	660	690					1290		442	

IM 1001 (B3) Standard
IM 2001 (B35) Opzione disponibile a richiesta – *Option available on request*
Motori BQCr forniti senza filtro aria – BQCr *motors supplied without air filter*
1) Per motori con freno aggiungere la quota LR1 – *For motors with brake add L1 quote*
2) BQC/BQAr: Freno tipo NIA 25 / NIA 40 / NIA 63/BFK 25– *Brake type* NIA 25 / NIA 40 / NIA 63/BFK 25
Vedere paragrafo B.03 condizioni di montaggio raccomandate – *See recommended mounting positions par. B.03*
Pressacavi non forniti – *Cable glands not included in the supply*

Attenzione:
Le dimensioni sono indicative e sono soggette a variazioni e/o modifiche senza preavviso.

Attention:
Dimension are indicative and can be changed without notice.